jeremias®
дымоходные системы

ПРОФИЛЬ КОМПАНИИ

www.jeremias.ru

8
Заводов

83.000
Ассортимент по всему миру

1200
Сотрудников

60
Стран

УСПЕШНАЯ, ОТКРЫТАЯ, МЕЖДУНАРОДНАЯ ГРУППА КОМПАНИЙ

ДОБРО ПОЖАЛОВАТЬ В МИР JEREMIAS

Группа компаний Jeremias имеет более чем 40-летний опыт проектирования, разработки и производства всех видов дымоходных систем. Головной офис компании расположен в Германии, а вся группа компаний является одним из ведущих мировых производителей дымоходных систем, а также систем вентиляции газов, охватывающих бытовой, коммерческий и промышленный сектор.

Компания Jeremias является семейным бизнесом и в данный момент имеет 8 производственных площадок в Европе и Северной Америке, а также представлена в более чем 60-ти странах по всему миру. Мы являемся мировыми экспертами в области производства дымоходов из нержавеющей стали и промышленных самонесущих дымоходных систем.

Широкий ассортимент продукции, более 100 сертифицированных систем, послепродажное обслуживание и собственное програмное обеспечение для проектирования и расчета дымовых труб делают компанию Jeremias самой динамичной в области дымоходов. С нами Вы можете рассчитывать на долговечное качество и постоянные инновации.

ОТ НЕБОЛЬШОГО СЕМЕЙНОГО БИЗНЕСА **ДО МИРОВОГО ЛИДЕРА**

Jeremias своими корнями уходит в начало 70-х годов в связи с открытием нового нишевого сектора - модернизации дымоходных систем, из-за развития технологий в секторе отопления.

Трубочист Вальтер Энгельхардт совместно со своим партнером Йоханном Мельцнером основали компанию по модернизации дымоходов.

По следам своего отца Штефан Энгельхардт начал собственное промышленное производство дымоходных систем из нержавеющей стали и основал компанию Jeremias GmbH в 1984 году. Это было началом беспрецендентной истории успеха!

В дальнейшем последовал рост и развитие компании с последующим открытием дочерних компаний, заводов и торговых представительств по всему миру.

Jeremias сегодня попрежнему семейная компания, являющаяся одним из мировых лидеров в производстве дымоходных систем, активно развивающаяся и укрепляющая свои позиции, как самая клиентоориентированная компания на рынке дымоходов с инновационной и высококачественной продукцией.

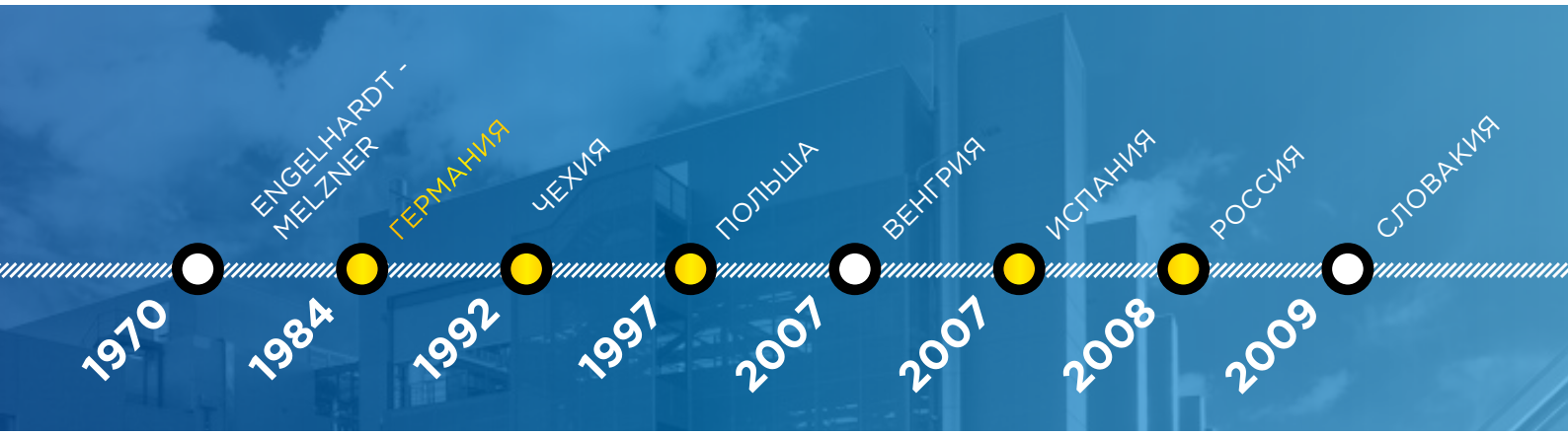

KAMINISOLIERUNGEN

jeremias

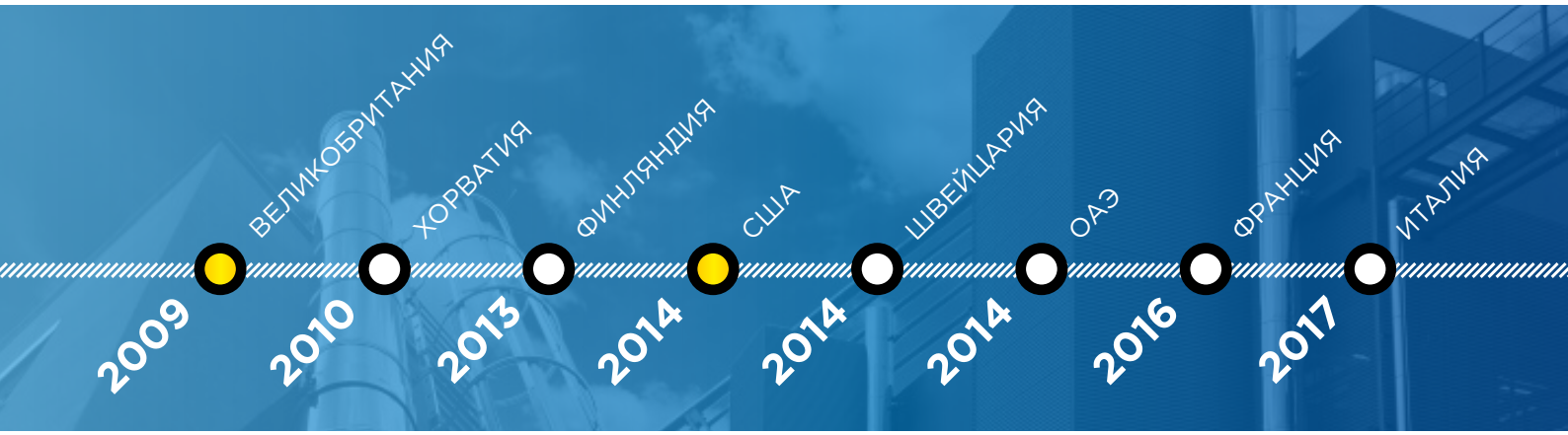
2009
ВЕЛИКОБРИТАНИЯ
2010
ХОРВАТИЯ
2013
ФИНЛЯНДИЯ
2014
США
2014
ШВЕЙЦАРИЯ
2014
ОАЭ
2016
ФРАНЦИЯ
2017
ИТАЛИЯ

ГЛОБАЛЬНОЕ ПРИСУТСТВИЕ И БЛИЗОСТЬ К КЛИЕНТАМ

ЗАВОДЫ

1. ГЕРМАНИЯ www.jeremias.de
2. ПОЛЬША www.jeremias.pl
3. ИСПАНИЯ www.jeremias.com.es
4. РОССИЯ www.jeremias.ru

ПРЕДСТАВИТЕЛЬСТВА

8. ФРАНЦИЯ www.jeremias-france.fr
9. ВЕНГРИЯ www.jeremias.hu
10. СЛОВАКИЯ www.jeremias.sk
11. ХОРВАТИЯ www.jeremias.hr

РЕАЛИЗОВАННЫЕ ПРОЕКТЫ

С момента своего создания, философия группы компаний Jeremias характеризовалась постепенной, последовательной и направленной на расширение. Имея 8 производственных площадок по всему миру, 8 представительств и широкую партнерскую сеть на национальном и международном уровне, мы можем гарантировать нашим клиентам оптимальное обслуживание, а также постоянную и независимую от местоположения доступность. Тысячи реализованных проектов во всем мире говорят о том, что мы рядом с Вами всегда и везде!

5. ЧЕХИЯ
www.jeremias.cz

6. США
www.jeremiasinc.com

7. ВЕЛИКОБРИТАНИЯ
www.jeremias-fluesystems.co.uk

12. ФИНЛЯНДИЯ
www.jeremias.fi

13. ШВЕЙЦАРИЯ
www.jeremias-schweiz.ch

14. ОАЭ
www.jeremias-me.com

15. ИТАЛИЯ
www.jeremias.it

ПОЛНЫЙ АССОРТИМЕНТ ПРОДУКЦИИ - КУПИТЬ ВСЁ И СРАЗУ

Являясь лидером в области технологии отведения выхлопных газов и продуктов сгорания, мы разрабатываем инновационные системы для самых разных сфер применения. Мы предлагаем нашим клиентам самый широкий ассортимент на рынке дымоходных систем: от простых в установке модульных систем до самонесущих стальных дымоходов.

ОДНОСТЕННЫЕ ДЫМОХОДЫ (СОНАЦИЯ)

ДВУСТЕННЫЕ ДЫМОХОДЫ

КОЛЛЕКТИВНЫЕ ДЫМОХОДНЫЕ СИСТЕМЫ

КОАКСИАЛЬНЫЕ СИСТЕМЫ ДЛЯ ГАЗОВЫХ КАМИНОВ

ЛЕГКОВЕСНЫЕ ОГНЕУПОРНЫЕ ШАХТЫ

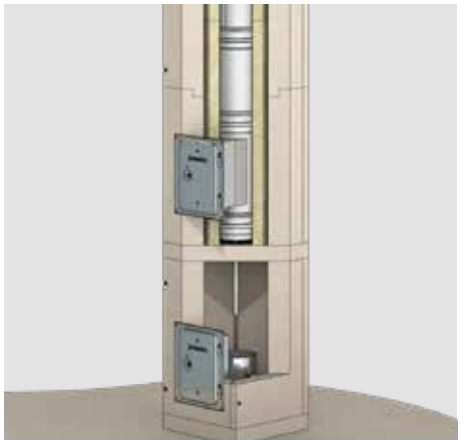

ОГНЕУПОРНЫЕ КАНАЛЫ

КОНЦЕНТРИЧЕСКИЕ ДЫМОХОДЫ ДЛЯ ГАЗОВЫХ КОТЛОВ

ДЫМОХОДЫ ДЛЯ ПЕЧЕЙ

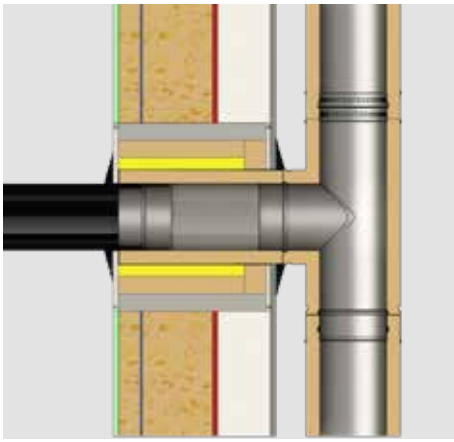

ДЫМОХОДЫ ДЛЯ БАНЬ И САУН

ПОЛНЫЙ АССОРТИМЕНТ ПРОДУКЦИИ - КУПИТЬ ВСЁ И СРАЗУ

Тем самым, мы стараемся обеспечить максимальное удобство в работе с нами. Нет необходимости иметь несколько поставщиков - один производитель удовлетворяет все потребности в области дымоходных систем и аксессуаров к ним, а производимые компоненты различных систем комбинируются между собой.

ШУМОГЛУШИТЕЛИ

ТЕРМИНАЛЫ

БЕЛЬЕПРОВОДЫ

ШИБЕРЫ

ВЕНТИЛЯЦИОННЫЕ СИСТЕМЫ

ВЕНТИЛЯЦИОННЫЕ БАШНИ

ОГОЛОВКИ ДЫМОХОДОВ

ВЗРЫВНЫЕ КЛАПАНА
ОГРАНИЧИТЕЛИ ТЯГИ

САМОНЕСУЩИЕ ДЫМОХОДНЫЕ
СИСТЕМЫ ИЗ СТАЛИ

КОММЕРЧЕСКИЕ ДЫМОХОДНЫЕ СИСТЕМЫ

Коммерческий сектор применения требует герметичности и работы при высоких температурах. Jeremias предлагает широкий ассортимент дымоходных систем, предназначенных для работы с генераторами, ТЭЦ, печами, конденсационными котлами, микрокогенерацией, котлами под давлением и т.п. Эти системы идеально подходят для подачи воздуха и вентиляции.

DWKL / SWKL

Конические дымоходные системы DWKL (двустенная) и SWKL (одностенная) представляют собой герметичную систему из нержавеющей стали и хомутов для быстрой и легкой сборки на месте. Коническая форма соединения стальных труб обеспечивает высокую жесткость, герметичность и долговечность. А поскольку нет необходимости в силиконовом герметике, система идеально подходит для работы с высокой температурой выхлопных газов.

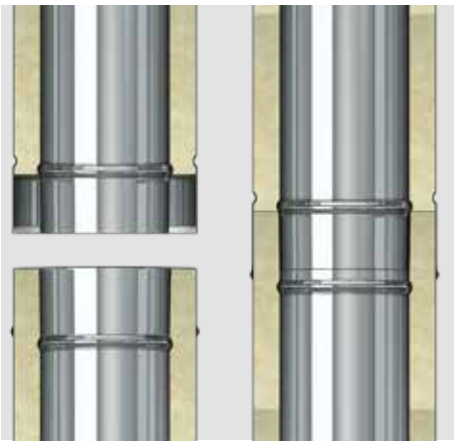

DWFL / DWFS

DWFL – система сочетающая в себе лучшие свойства всемирно известной DWKL и легкость монтажа фланцевых стяжных систем. Конструкция из нержавеющей стали имеет коническое соединение и изоляцию из керамического волокна различной толщины. Фланцевое соединение защищено V образным хомутом, который обеспечивает газоплотность.
Система DWFS схожа с системой DWFL, но вместо конического соединения используется направляющий патрубок для удобства сборки.

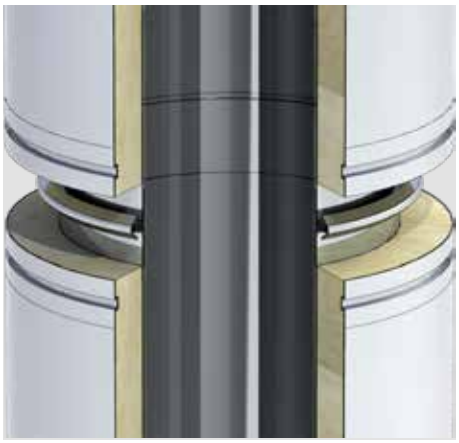

DW-POWER

DW-POWER утепленная система из нержавеющей стали специально разработанная для двигателей, систем аварийного резервного питания и применения в судоходстве при сухом режиме работы. Силиконовые уплотнения, установленные в наружной оболочке, позволяют беспрепятственно расширяться внутреннему контуру в следствии нагрева без необходимости установки компенсаторов линейных расширений. Это весомое преимущество в сравнении со стандартными газоплотными системами.

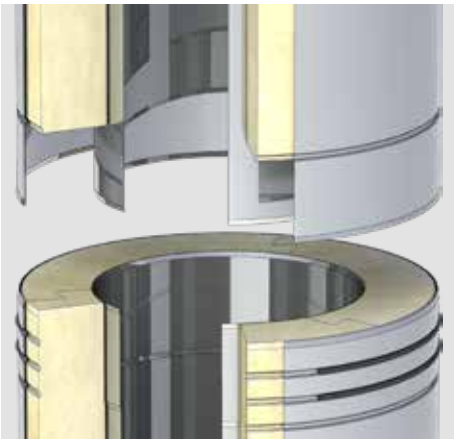

ОДНОСТЕННЫЕ ФЛАНЦЕВЫЕ СИСТЕМЫ

Данный тип систем был разработан для осуществления быстрого и простого демонтажа, например, с целью чистки. В зависимости от типа Jeremias предлагает несколько вариантов соединений труб: первая опция – фланцевое соединение с V образным хомутом. Второй вариант при необходимости большей газоплотности и жесткости системы. В этом случае используются дополнительные прижимные (свободные) фланцы без V образного хомута. Третий вариант – использование труб с приваренными фланцами, которые можно скрутить.

РЕШЕНИЯ ДЛЯ ШИРОКОГО ПРИМИНЕНИЯ

РАЗНОБРАЗИЕ ОБЛАСТЕЙ ИСПОЛЬЗОВАНИЯ

Являясь одним из ведущих мировых производителей, Jeremias предлагает вентиляционные и дымоходные системы для широкого спектра применений в частном, коммерческом и промышленном секторах. Независимо от Вашей потребности Jeremias уже имеет решение!

БЫТОВЫЕ РЕШЕНИЯ

СОНАЦИЯ СТАРЫХ ДЫМОХОДОВ

ПОКВАРТИРНОЕ ОТОПЛЕНИЕ

КОММЕРЧЕСКИЕ РЕШЕНИЯ

КУХОННАЯ ВЫТЯЖКА

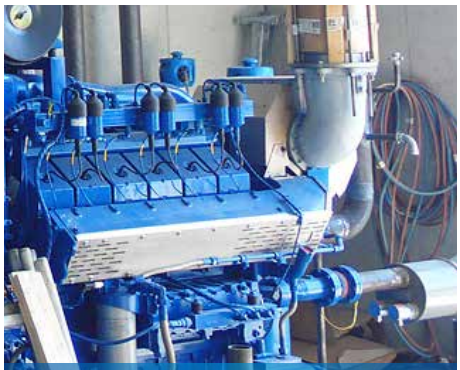

ГАЗОПОРШНЕВЫЕ УСТАНОВКИ

ПРОМЫШЛЕННЫЕ РЕШЕНИЯ

ГАЗОТУРБИНЫ

ПАРОВЫЕ КОТЛЫ

ПЕЧИ И КАМИНЫ

ГАЗОВЫЕ КАМИНЫ

- ТЕПЛОГЕНЕРАТОРЫ НА БИОМАССЕ
- РЕКУПЕРАТОРЫ ТЕПЛА С МЕХАНИЧЕСКОЙ ВЕНТИЛЯЦИЕЙ

КОНДЕНСАЦИОННЫЕ КОТЛЫ

ГЕНЕРАТОРНЫЕ УСТАНОВКИ

- БЛОЧНЫЕ КОТЕЛЬНЫЕ И ГЕНЕРАТОРНЫЕ
- БОЙЛЕРЫ (ГАЗ, МАЗУТ, БИОМАССА)
- ВЕНТИЛЯЦИЯ

СУДОХОДНОЕ ПРИМЕНЕНИЕ

СТЕНД ПРОВЕРКИ ДВИГАТЕЛЕЙ

- АВАРИЙНЫЕ ГЕНЕРАТОРЫ
- ПРОМЫШЛЕННАЯ ВЕНТИЛЯЦИЯ
- ПРОМЫШЛЕННЫЕ КУХОННЫЕ ВЫТЯЖКИ

МЫ РЕАЛИЗОВАЛИ ПРОЕКТЫ ДЛЯ РАЗЛИЧНЫХ ИНДУСТРИЙ

За последние 40 лет компания Jeremias реализовала десятки тысяч проектов по всему миру. Мы предлагаем как готовые решения, так и индивидуальные проекты для всех источников энергии. Это могут быть промышленные предприятия, электростанции, клиники, гостиницы, стадионы или общественные объекты, новые строящиеся здания или реконструкция старых - дымоходные системы Jeremias используются повсеместно!

АВТОМОБИЛЬНАЯ ПРОМЫШЛЕННОСТЬ

ЦЕНТРЫ ОБРАБОТКИ ДАННЫХ

БОЛЬНИЦЫ

ОЧИСТНЫЕ СООРУЖЕНИЯ

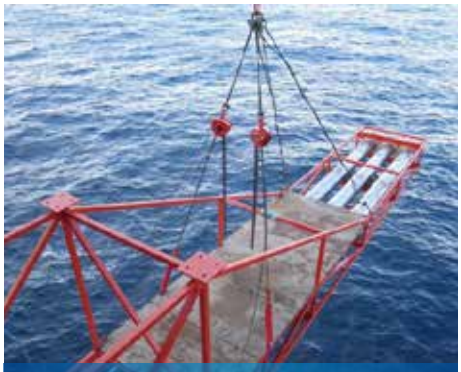
ДЫМОХОДНЫЕ СИСТЕМЫ ДЛЯ СУДОХОДСТВА

ЦЕНТРАЛЬНОЕ ОТОПЛЕНИЕ

ЭЛЕКТРОСТАНЦИИ

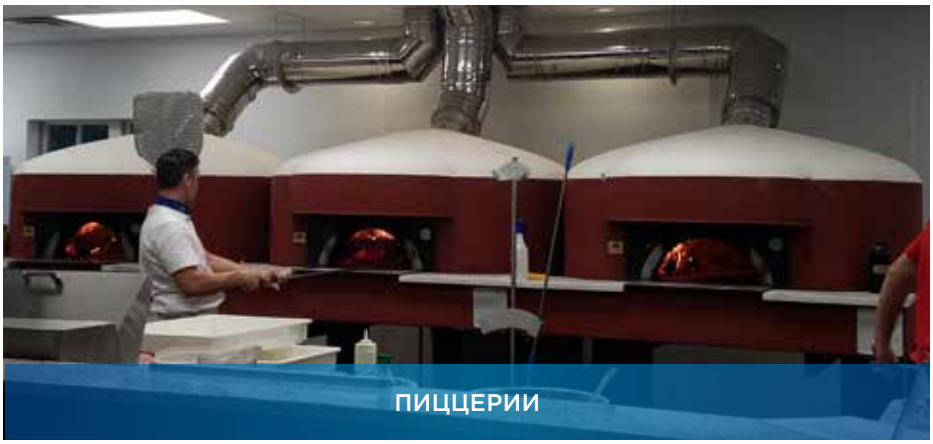
ПИЦЦЕРИИ

ЖИЛЫЕ ДОМА

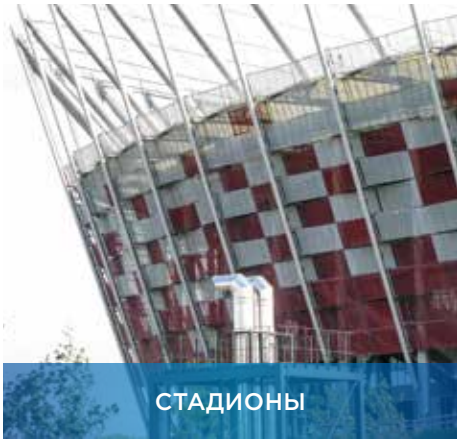
СТАДИОНЫ

АВТОМОБИЛЬНАЯ ПРОМЫШЛЕННОСТЬ

ПРОМЫШЛЕННЫЕ ПЕКАРНИ

ОТЕЛИ

ПРОМЫШЛЕННЫЕ СИЛОВЫЕ УСТАНОВКИ

ТОРГОВЫЕ ЦЕНТРЫ

ОТЕЛИ

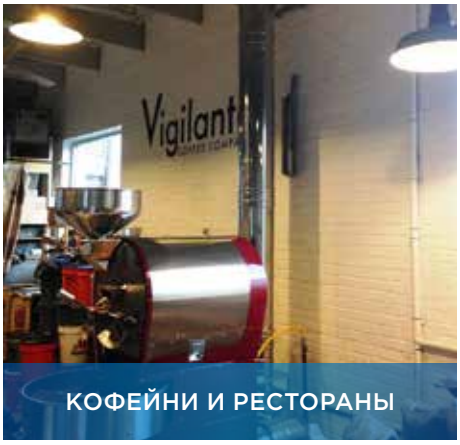

КОФЕЙНИ И РЕСТОРАНЫ

БУМАЖНАЯ ПРОМЫШЛЕННОСТЬ

УНИВЕРСИТЕТЫ

ПИЩЕВАЯ ПРОМЫШЛЕННОСТЬ

МУСОРОСЖИГАТЕЛЬНЫЕ ЗАВОДЫ

КУХНИ ОБЩЕСТВЕННОГО ПИТАНИЯ

ПРОМЫШЛЕННАЯ ВЕНТИЛЯЦИЯ

КОТТЕДЖНОЕ СТРОИТЕЛЬСТВО

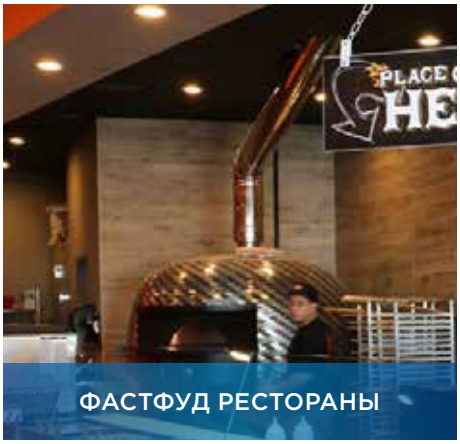

ФАСТФУД РЕСТОРАНЫ

НЕФТЯНЫЕ ПЛАТФОРМЫ

АВТОМОБИЛЬНАЯ ПРОМЫШЛЕННОСТЬ

ПРОМЫШЛЕННЫЕ ХЛЕБОПЕКАРНИ

СТАДИОНЫ

ЧАСТНЫЕ ДОМА

КОТЕЛЬНЫЕ

ГЕОТЕРМАЛЬНАЯ ПРОМЫШЛЕННОСТЬ

- ПИВОВАРНИ
- Ж/Д СТАНЦИИ
- ОБЩЕСТВЕННЫЕ ЗДАНИЯ
- ПОРТЫ
- КРУИЗНЫЕ ЛАЙНЕРЫ
- АЭРОПОРТЫ
- ВЫСТАВОЧНЫЕ ЦЕНТРЫ
- МУЗЕИ
- КОНФЕРЕНЦ ЗАЛЫ
- ШКОЛЫ
- ТЕАТРЫ
- БАССЕЙНЫ

... И МНОГОЕ ДРУГОЕ :

https://jeremias.de/referenzen/

ОТ НАС ОЖИДАЮТ ТОЛЬКО ЛУЧШЕГО!

БОЛЬШЕ КАЧЕСТВА...

Высочайшее качество продукции Jeremias базируется на высочайшем профессионализме, знаниях и опыте наших сотрудников. Как сертифицированная по ISO9001 компания мы поддерживаем систему управления качеством для непрерывной оптимизации производимой продукции, процессов внутри компании и видов деятельности. Наши собственные испытательные площадки и внешний производственный контроль обеспечивают неизменно высокое качество. В дополнение к международным сертификатам, дымоходные системы Jeremias соответствуют национальным нормам и правилам.

БОЛЬШЕ СЕРВИСА...

Мы являемся надежным партнером для наших клиентов и хотим вдохновлять и приятно удивлять их своими сервисами. Мы продолжаем развивать нашу партнерскую сеть, устанавливая высокие стандарты взаимодействия, в качестве производителя и эксперта, демонстрируя гибкость, чтобы удовлетворить даже самые сложные индивидуальные требования.

ЕЩЕ БОЛЬШЕ ИННОВАЦИЙ...

Как лидер в области новейших технологий, мы всегда стремимся к инновационному ассортименту продукции и расширению линеек наших систем для удовлетворения потребностей наших партнеров. В сотрудничестве с ведущими производителями теплогенераторов, каминов и печей мы разрабатываем новые системы в соответствии с рыночными тенденциями и новыми областями применения.

ЧЕСТНЫЙ И НАДЕЖНЫЙ ПАРТНЕР

НАШИ ЗАКАЗЧИКИ

Основой нашего многолетнего успеха является философия компании, которая базируется на традициях и ценностях.

Близость к партнерам всегда является нашим приоритетом. Наши заказчики всегда могут рассчитывать на нашу профессиональную поддержку, многолетний опыт и консультации экспертов. Как семейная компания, мы чтим наши традиции и надежность в партнерстве. Взаимодействия с нашими партнерами имеют долгосрочный характер и являются конструктивными и справедливыми.

НАШИ СОТРУДНИКИ

Исключительные достижения наших сотрудников являются основным фактором успеха Jeremias во всем мире. Мы не рассматриваем нашу работу, как рутину, а относимся к ней творчески, стараясь предложить оптимальное решение нашим партнерам и неся за это ответственность.
Внутри компании мы поддерживаем открытую и дружелюбную атмосферу и предлагаем отличные возможности для развития наших сотрудников, чтобы сформировать мощную команду.

ЗАВОДЫ КОМПАНИИ

Германия
Jeremias GmbH
Opfenrieder Str. 11-14
91717 Wassertrüdingen
phone: +49 (0) 9832 6868-50
e-mail: info@jeremias.de
www.jeremias.de

Россия
Jeremias Rus
141101, Московская обл., г. Щелково
Хотовский проезд, вл.2
тел: +7 (495) 664-23-78
e-mail: info@jeremias.ru
www.jeremias.ru

Польша
www.jeremias.pl

Испания
www.jeremias.com.es

Чехия
www.jeremias.cz

США
www.jeremiasinc.com

Великобритания
www.jeremias-flueasystems.co.uk

ПРЕДСТАВИТЕЛЬСТВА

Франция
www.jeremias-france.fr

Венгрия
www.jeremias.hu

Словакия
www.jeremias.sk

Хорватия
www.jeremias.hr

Финляндия
www.jeremias.fi

Швейцария
www.jeremias-schweiz.ch

ОАЭ
www.jeremias-me.com

Италия
www.jeremias.it

Jeremias также представлены в следующих странах:
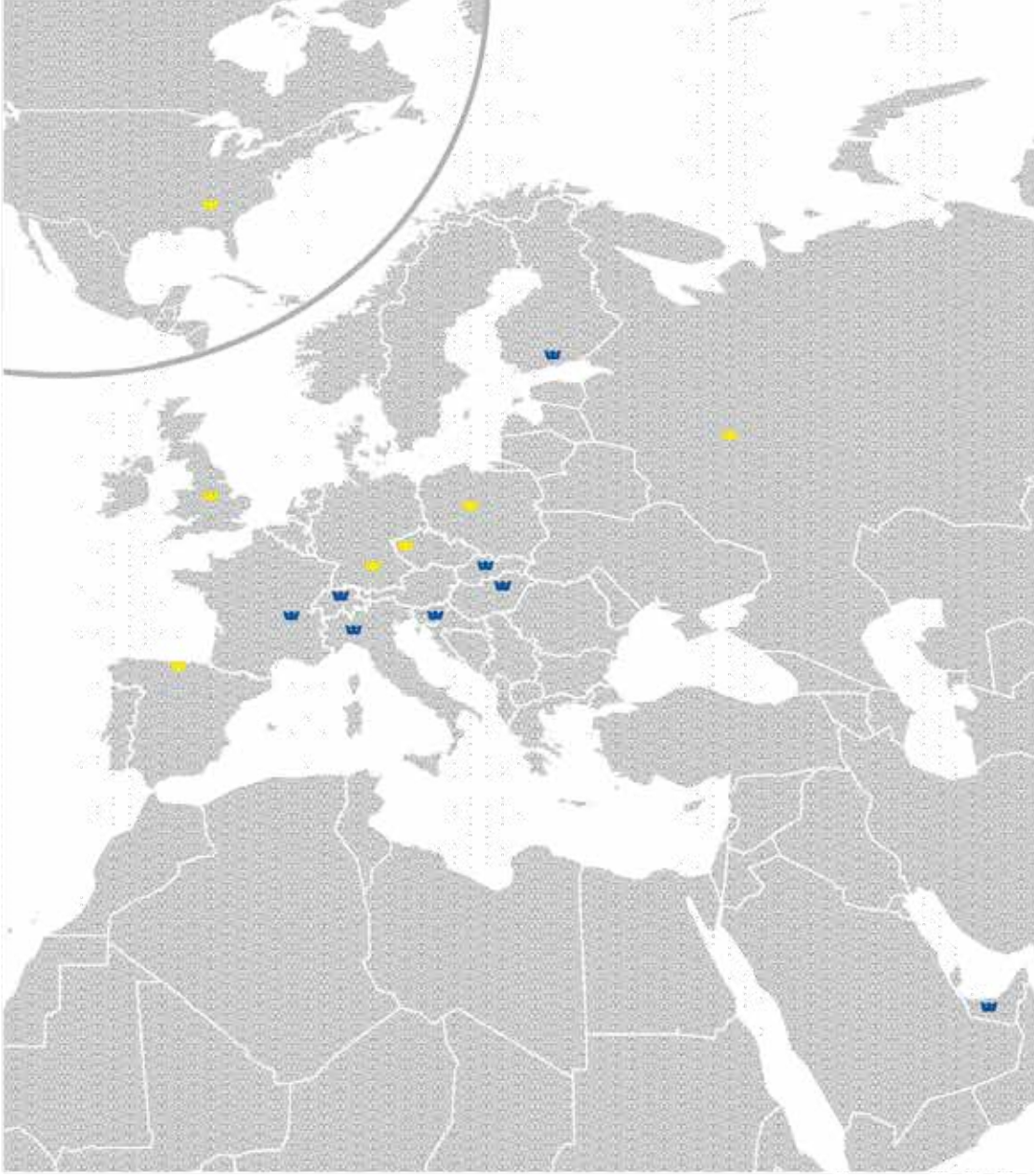
Австрия | Беларусь | Бельгия | Болгария
Бразилия | Дания | Эстония | Гонконг
Ирландия | Казахстан | Латвия | Литва
Люксембург | Малта | Нидерланды | ЮАР
Норвегия | Португалия | Румыния
Саудовская Аравия | Сербия | Сингапур
Словения | Швеция | Тунис | Украина