jeremias®
ДЫМОХОДНЫЕ СИСТЕМЫ

БЕЛЬЕПРОВОДЫ

ИЗ НЕРЖАВЕЮЩЕЙ СТАЛИ

JEREMIAS ВАШ НАДЕЖНЫЙ ПАРТНЕР

Компания Jeremias имеет почти 50-летний опыт проектирования, производства и установки современных дымоходных систем и является одним из мировых лидеров в данной области. Наша продукция востребована в бытовом, коммерческом и промышленном сегменте экономики.

С момента своего основания компания Jeremias постоянно расширяется. Производственные площадки в Германии, России, Польше, Испании, Чехии, Великобритании и США демонстрируют наш рост, коммерческий успех и наши амбиции. Помимо 8 заводов в 7 странах по всему миру, мы также имеем представительства в 5-ти странах, чтобы быть ближе к нашим партнерам и потребителям.

За эти годы мы создали себе репутацию сильной, стабильной, открытой и многонациональной компании. Наша цель - обеспечить долгосрочное будущее нашего бизнеса за счет создания инновационных продуктов, быстрого обслуживания, оптимальных решений и найма высококвалифицированных сотрудников.

Производимый компанией Jeremias ассортимент насчитывает более 100 сертифицированных различных дымоходных систем. Модульные дымоходные системы из нержавеющей стали варьируются диаметром от 60 до 2000 мм, а выше этого диаметра мы предлагаем самонесущие дымоходные системы и вентиляционные башни диаметром до 4 м.

СЕРВИС

- Гибкость производства
- Производство специальных элементов по индивидуальному заказу
- Техническая поддержка и консультация на всех этапах реализации проекта
- Аэродинамический рассчет и расчет поперечного сечения
- Бесплатное программное обеспечение для проектирования дымоходной системы

КАЧЕСТВО

- Более 100 сертифицированных систем
- 2D и 3D лазерные установки
- Высококачественная нержавеющая сталь
- Газо- и конденсатонепроницаемые полированные сварные швы
- 25 лет гарантия производителя
- Производство сертифицированно по ISO 9001

ИННОВАЦИИ

- Самый большой ассортимент на рынке
- Совместные разработки с производителями котлов, ТЭЦ и печей
- Собственная разработка специализированного оборудования
- Собственный стенд для испытаний дымоходных системи глушителей из нержавеющей стали
- Компьютерное моделирование

JEREMIAS В РОССИИ

Российский завод группы компаний Jeremias был открыт в 2008 году в городе Королев. В 2018, в связи с развитием производственной базы, был перенесен в город Щёлково. В данный момент производство расположено на площади более 5000м² и включает в себя цех резки изоляции, 2D и 3D стенда лазерной резки для точного раскроя металла, линия по производству прямых элементов, линия производства фасонных элементов, а также линия по производству промышленных шумоглушителей.

- Более 120 сотрудников
- Более 5000 квадратных метров производственных и складских помещений
- Более 200 действующих партнеров на территории России и стран ближнего зарубежья
- Региональные представители в 7 городах России

- Высококачественная нержавеющая сталь
- Работа с котлами на всех видах топлива
- Техническая поддержка и обучение
- Производство и склад в Московской области
- Безупречный дизайн

БЫТОВОЙ

- Дымоходы из нержавеющей стали для коттеджей, частных домов и саун
- Стальные газоходы для твердотопливных печей
- Коаксиальные дымоходы для поквартирного отопления
- Бельепроводы

КОММЕРЧЕСКИЙ

- Газоплотные выхлопные системы для генераторного оборудования
- Дымоходные системы для пекарен
- Дымоходные системы для ростеров обжарки кофе
- Шумоглушители малых и средних диаметров
- Аксессуары

ПРОМЫШЛЕННЫЙ

- Промышленные дымоходы из нержавеющей стали на опорных металлоконструкциях больших диаметров
- Самонесущие стальные дымоходы
- Шумоглушители больших диаметров

За время работы компании в России было реализовано множество проектов в разных областях экономики по всей стране. Введено в эксплуатацию большое количество котельных, промышленных объектов, энергоцентров, а также предприятий пищевой и сельскохозяйственной промышленности, также частных и многоквартирных жилых домов. Высокая квалификация сотрудников технического отдела, позволяет реализовывать проекты высокого уровня сложности. Высокое качество Jeremias и гарантия производителя, делает дымоходные системы востребованными на рынке отопительного оборудования.

САМЫЙ КОРОТКИЙ ПУТЬ В ПРАЧЕЧНУЮ

Бельепроводы из нержавеющей стали обладают рядом преимуществ, поскольку позволяет быстро и легко доставить грязное белье туда, где оно и должно быть - к стиральной машине в прачечную комнату. В идеале необходимо закладывать бельепровод ещё на этапе проектирования, но даже в уже построенных зданиях можно смонтировать бельепровод, в неиспользуемых шахтах или дымоходах.

Бельепровод может быть как отдельно стоящий, так и встроенный.
Загрузка белья может осуществляться в зависимости от дизайна или личного предпочтения, при помощи откидного или распашного механизма.
Особая изюминка наших бельепроводов это самозакрывающаяся крышка.

После настройки противовеса обеспечивается надежное открытие крышки даже при небольшом весе белья и её автоматическое закрытие после выгрузки белья.

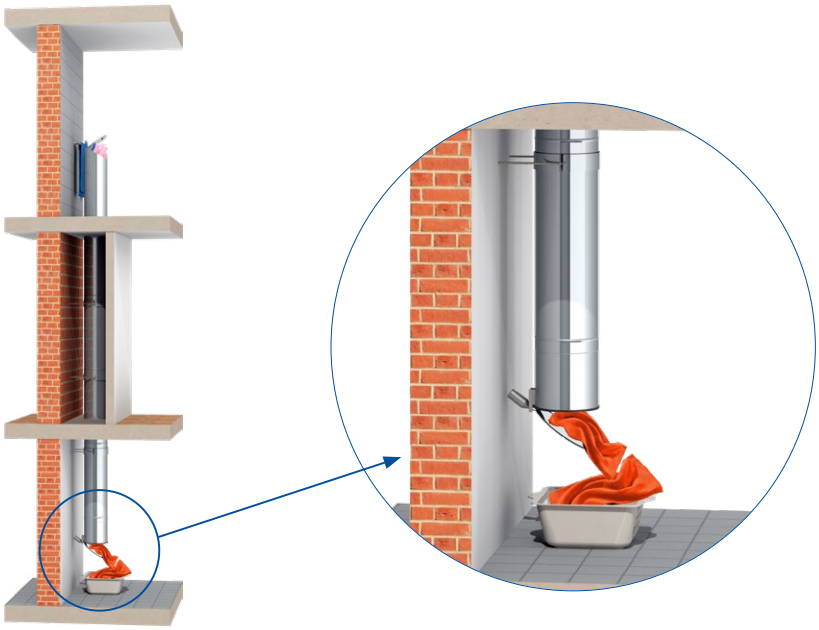

ХАРАКТЕРИСТИКИ

ТЕХНИЧЕСКОЕ ОПИСАНИЕ

- Хорошо продуманная система подключаемых модулей для легкой установки
- Разработано Jeremias Abgastechnik GmbH
- 25 лет гарантии
- Глянцевая нержавеющая сталь 1.4301 (AISI304)
- Видимые элементы по запросу могут быть изготовлены в матовом исполнении или окрашены в цвета RAL
- Нет статического заряда на поверхности (в отличии от пластиковых аналогов)
- Различные спецэлементы для загрузки белья
- Специальное соединение элементов предотвращает контакт с острыми краями, где белье может быть зажато или повреждено
- Доступно стандартные диаметры 250, 285 и 300мм (другие по запросу)
- Дверки имеют запирающий механизм
- Элементы имеют прекрасный дизайн и могут быть легко вписаны в любой интерьер

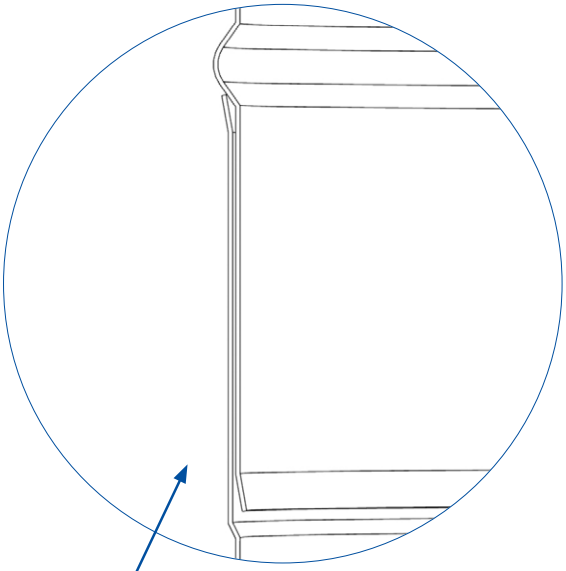

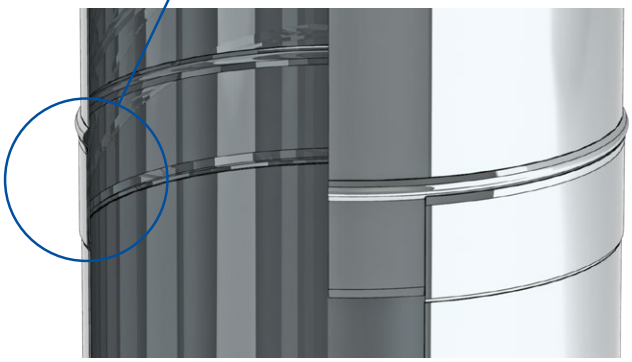

СТАНДАРТНЫЕ ВАРИАНТЫ ДЛЯ УСТАНОВКИ

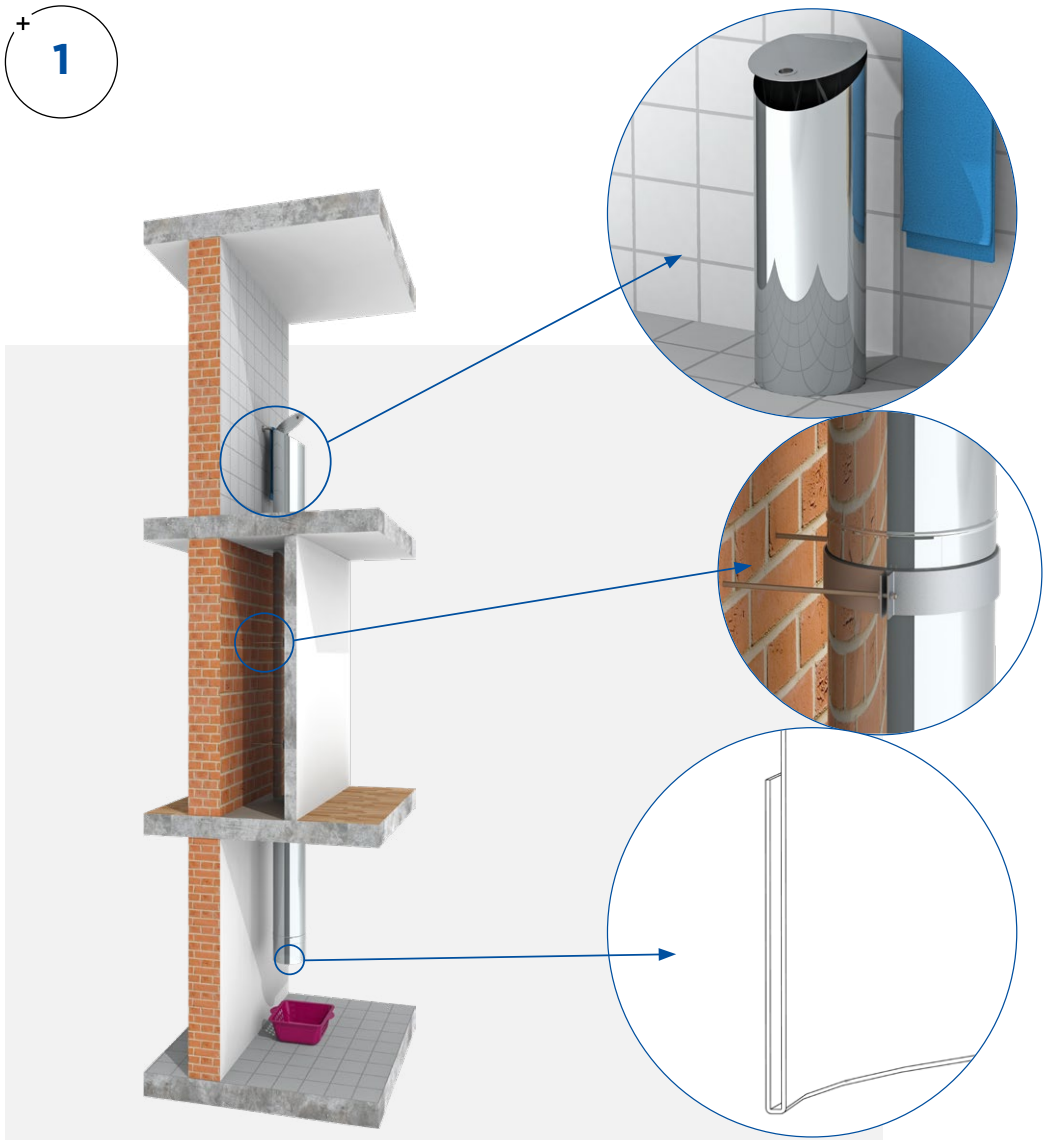

МОДЕЛЬ 1:

Бельепровод с верхней загрузкой WA33 на верхнем этаже и выпускным элементом WA518 в цокольном этаже или подвале.

МОДЕЛЬ 2:

Бельепровод с дизайнерским терминалом боковой загрузки WA428 на верхнем этаже, промежуточным терминалом WA429 на нижнем этаже и выпускным отсеком с автоматически закрывающейся крышкой WA730 в подале в прачечной.

СТАНДАРТНЫЕ ВАРИАНТЫ ДЛЯ УСТАНОВКИ

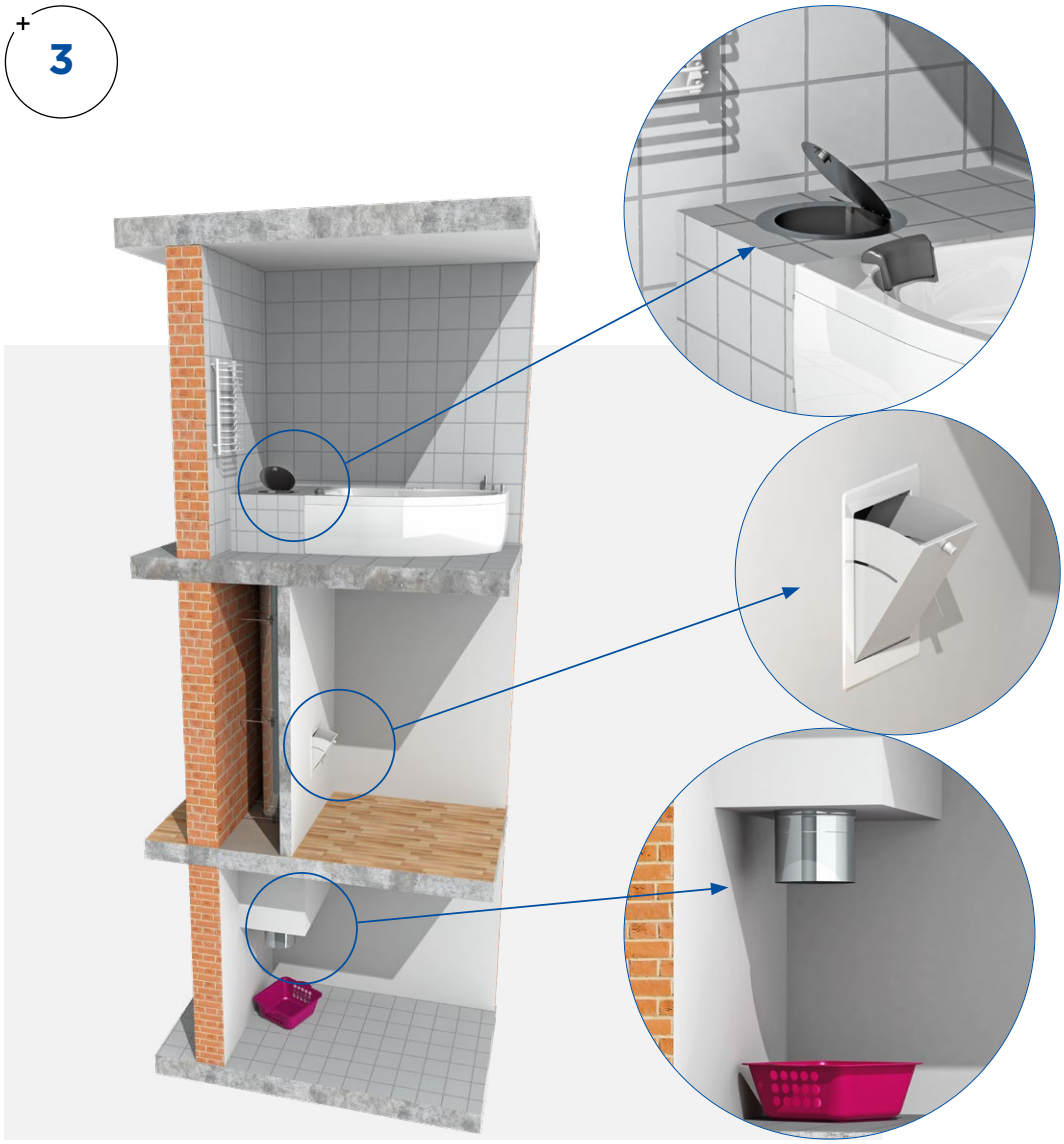

МОДЕЛЬ 3:

Бельепровод с круглым встраиваемым терминалом верхней загрузки WA418 на верхнем этаже, запираемым промежуточным терминалом WA1950 на промежуточных этажах, а также открытым выпускным отсеком в цокольном этаже в прачечной.

СИСТЕМА БЕЛЬЕПРОВОДОВ

ПРЕИМУЩЕСТВА:

- Просто и удобно использовать
- Больше нет скопления грязного белья в ванных комнатах и на лестницах
- Больше нет необходимости таскать корзины с грязным бельем по всему дому
- Всё грязное белье попадает сразу в корзину рядом со стиральной машиной
- Самозакрывающаяся дверка предотвращает сквозняки и потери тепла в помещениях

ОБЛАСТЬ ПРИМЕНЕНИЯ:

- Малоэтажные частные дома
- Отели
- Больницы
- Дома для престарелых

Требования пожарной безопасности учитываются в проектах с крупными отелями, где обязательно наличие датчиков дыма и автоматических задвижек внутри бельепровода.

ЭЛЕМЕНТЫ БЕЛЬЕПРОВОДОВ

Терминал с верхней загрузкой с ручкой-ракушкой, высота 980 мм	Терминал с боковой загрузкой с дизайнерской дверкой высота 980 мм	Встраиваемый терминал с верхней загрузкой для горизонтальной установки	Дверца боковой загрузки 340x450 мм с замком на петлях, окраска RAL	Дверца боковой загрузки 340x450 мм с замком на петлях	Дверца-лоток боковой загрузки 340x450 мм с замком на петлях снизу, окраска RAL	Дверца-лоток боковой загрузки 340x450 мм с замком на петлях снизу
		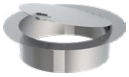				
WA33Ø	WA428Ø	WA418Ø	WA1936	WA1937	WA1950	WA1951

Терминал с боковой загрузкой с дизайнерской дверкой высота 980 мм	Терминал с боковой загрузкой с коробкой под установку дверцы WA 1936, 1937, 1950 и 1951	Выпускная труба с безопасной кромкой, длина 240 мм	Выпускная труба с безопасной кромкой, длина 95 мм	Выпускная труба с самозакры-вающейся крышкой с противовесом, длина 323 мм	Самозакры-вающаяся крышка с противовесом	Колено 15°
WA429Ø	WA07Ø	WA518Ø	WA296Ø	WA730Ø	WA1950Ø	WA16Ø

Колено 30°	Колено 45°	Заглушка с ручкой	Кольцо напольного покрытия	Обжимной хомут	Переход на больший диаметр	Труба 1000мм
	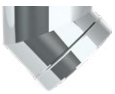	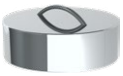				
WA17Ø	WA18Ø	WA11Ø	WA91Ø	WA41Ø	WA297Ø	WA13Ø

Труба 500мм	Труба 330мм	Труба 150мм	Стеновая опора со звукоизоляцией	Опорный стеновой хомут с кроншнейнами для потолка	Консоль крепления к потолку	Консоль 90° для крепления к потолку для установки в угол
				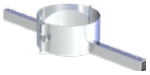		
WA14Ø	WA207Ø	WA4224Ø	WA385Ø	WA10Ø	WA492Ø	WA589Ø

Стеновая консоль	Стеновая консоль на шпильках с резьбой M10	Сумка для белья с хомутом 45 л	Сумка для белья с хомутом 95 л
WA493Ø	WA61Ø	WA1992Ø	WA1992Ø

jeremias®
ДЫМОХОДНЫЕ СИСТЕМЫ

РОССИЯ

ООО "Еремиас Рус"
141101, МО, г. Щёлково
Заречная ул, 145А
Тел: **+7 (495) 664-23-78**
E-mail: **sales@jeremias.ru**
www.jeremias.ru

Филиал в г. Новосибирск
630102, г. Новосибирск
3-й Крашенинников пер.,
д.3/1 оф. 306
Тел: **+7 (383) 256-23-11**

РЕГИОНАЛЬНЫЕ ПРЕДСТАВИТЕЛИ

КАЗАНЬ
+7 (937) 777-52-42

АСТРАХАНЬ
+7 (928) 239-92-50

САНКТ-ПЕТЕРБУРГ
+7 (981) 880-98-56

ЕКАТЕРИНБУРГ
+7 (922) 035-55-10

КРАСНОДАР
+7 (928) 263-91-69

НАЦИОНАЛЬНЫЕ ОФИСЫ

ГЕРМАНИЯ
www.jeremias.de

США
www.jeremiasinc.com

ИСПАНИЯ
www.jeremias.com.es

ПОЛЬША
www.jeremias.pl

ШВЕЙЦАРИЯ
www.jeremias-schweiz.ch

ЧЕХИЯ
www.jeremias.cz

ХОРВАТИЯ
www.jeremias.hr

ФРАНЦИЯ
www.jeremias-france.fr

ИТАЛИЯ
www.jeremias.it

ФИНЛЯНДИЯ
www.jeremias.fi

ВЕЛИКОБРИТАНИЯ
www.jeremias.uk

Австрия | Беларусь | Бельгия | Бразилия | Болгария | Венгрия | Дания | Греция | Ирландия |Казахстан | Китай (Гонконг) | Латвия | Лихтенштейн | Литва | Люксембург | Мальта | Мексика | Молдова | Нидерланды| Норвегия | ОАЭ | Португалия | Румыния | Саудовская Аравия | Сербия | Сингапур | Словакия | Словения | Тунис | Украина | Швеция| Эстония | Южная Африка

Бельепроводы Jeremias должны устанавливаться официальными партнерами.

WAE
БЕЛЬЕПРОВОДЫ ПРЕМИУМ-КЛАССА

Уважаемые партнеры!

Специалисты компании Jeremias всегда будут рады оказать Вам необходимую помощь в расчетах, подборе и проектировании бельепроводов и ответить на все интересующие Вас вопросы, касающиеся нашей продукции!

Мы открыты к сотрудничеству!